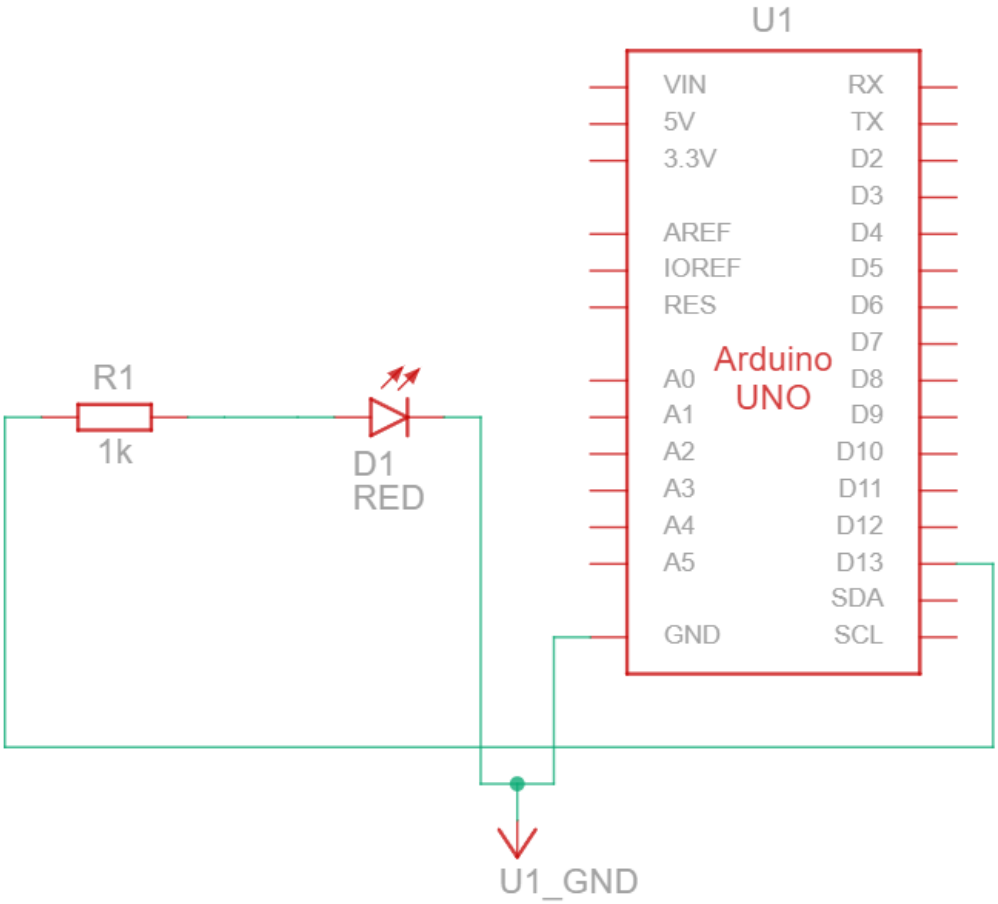
U1
VIN
5V
3.3V
AREF
IOREF
RES
A0
A1
A2
A3
A4
A5
GND
RX
TX
D2
D3
D4
D5
D6
D7
D8
D9
D10
D11
D12
D13
SDA
SCL
Arduino
UNO
R1
1k
D1
RED
U1_GND

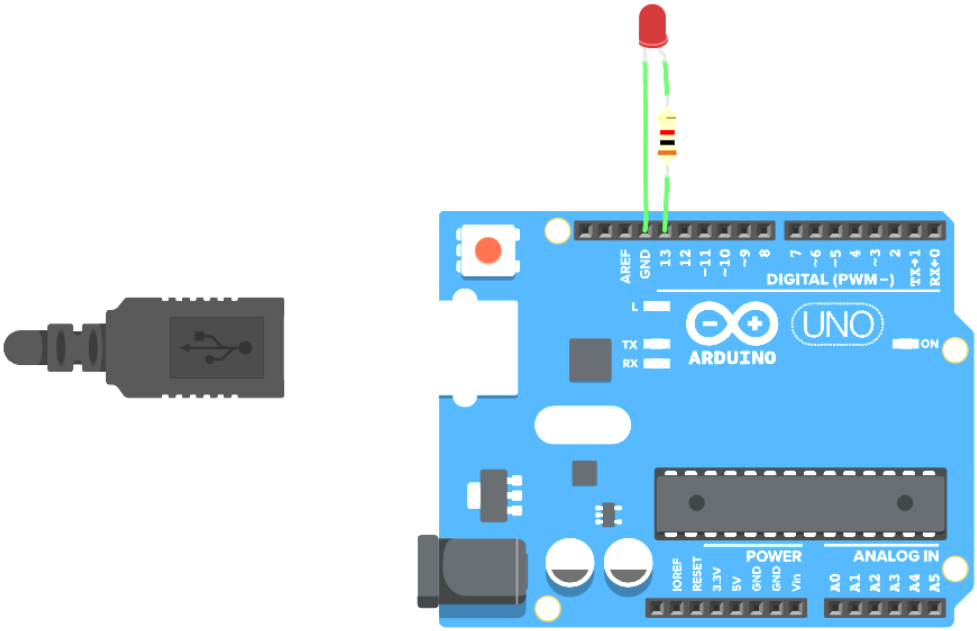
AREF
GND
13
12
~11
~10
~9
8
7
~6
~5
4
~3
2
TX→1
RX←0
DIGITAL (PWM~)
L
TX
RX
ARDUINO
UNO
ON
IOREF
RESET
3.3V
5V
GND
GND
Vin
POWER
ANALOG IN
A0
A1
A2
A3
A4
A5

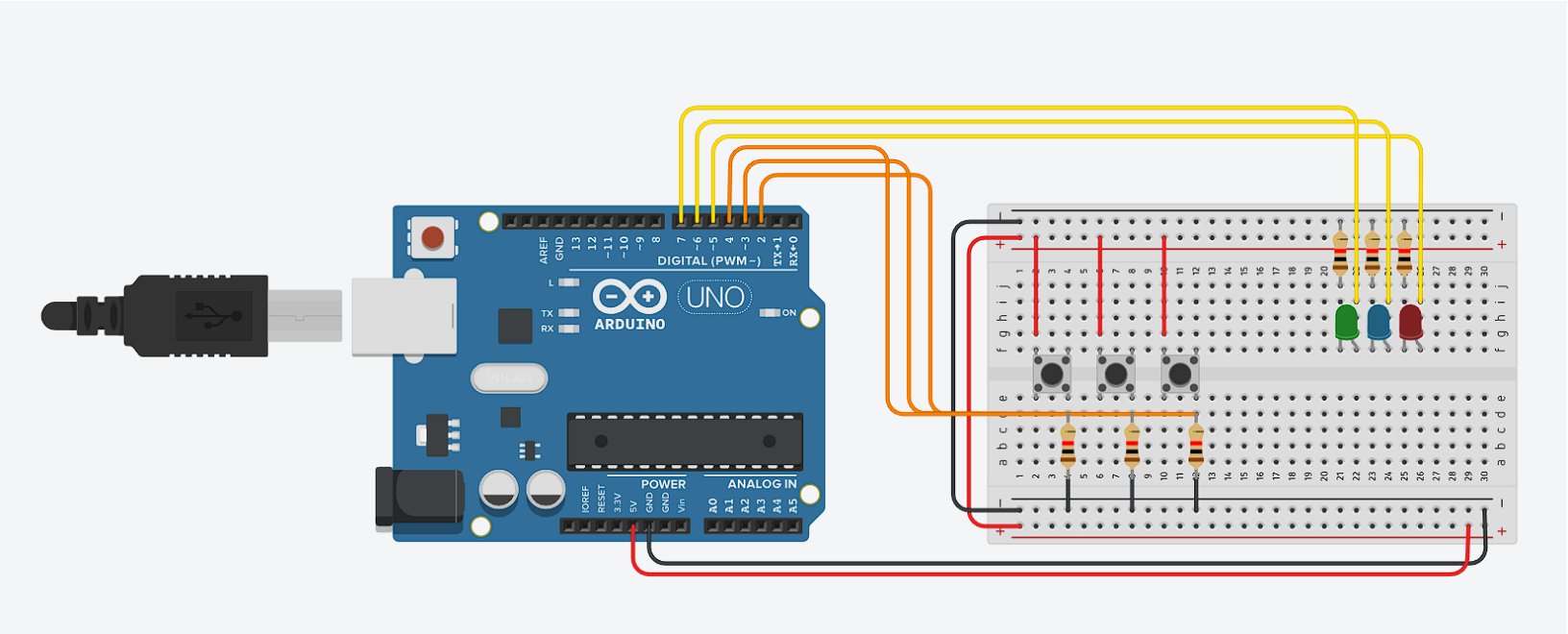
DIGITAL (PWM~)
UNO
ARDUINO
POWER
ANALOG IN

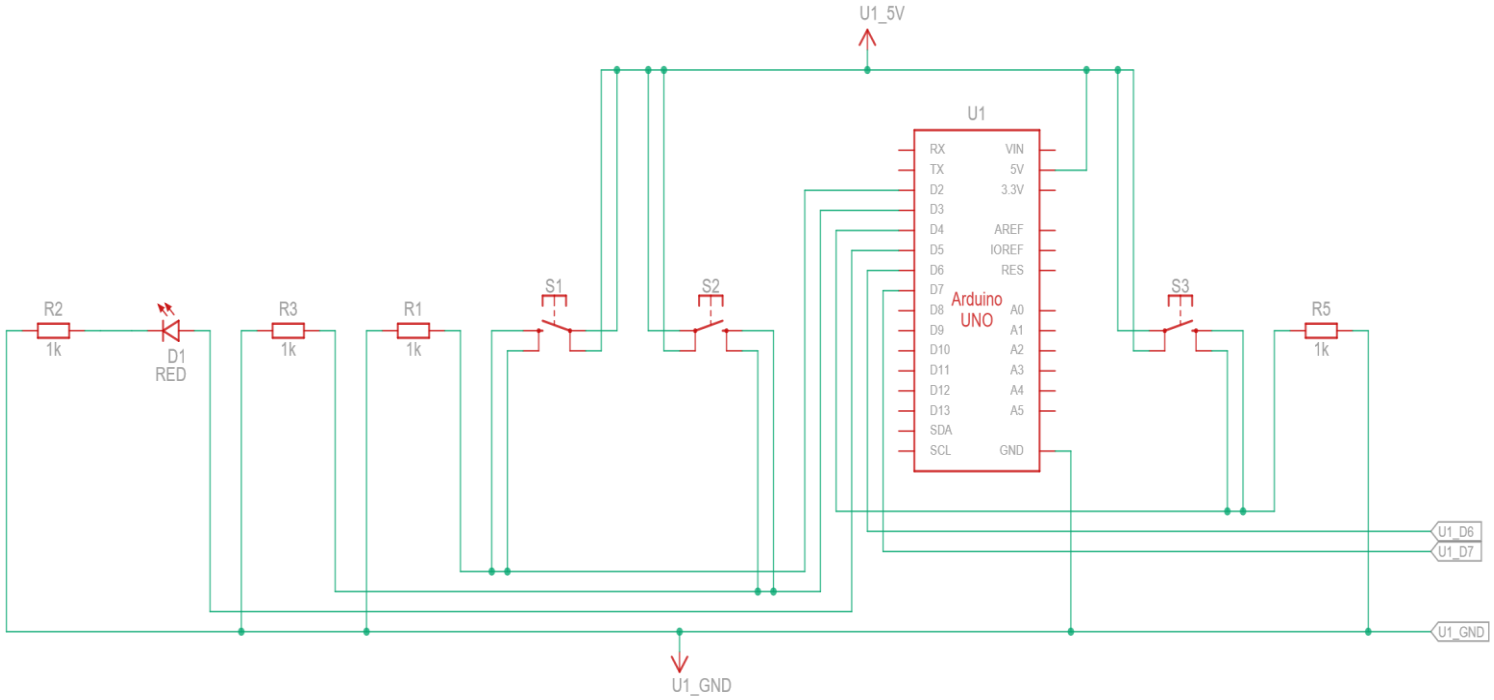
U1_5V
U1
Arduino
UNO
RX
TX
D2
D3
D4
D5
D6
D7
D8
D9
D10
D11
D12
D13
SDA
SCL
VIN
5V
3.3V
AREF
IOREF
RES
A0
A1
A2
A3
A4
A5
GND
R2
1k
D1
RED
R3
1k
R1
1k
S1
S2
S3
R5
1k
U1_D6
U1_D7
U1_GND
U1_GND

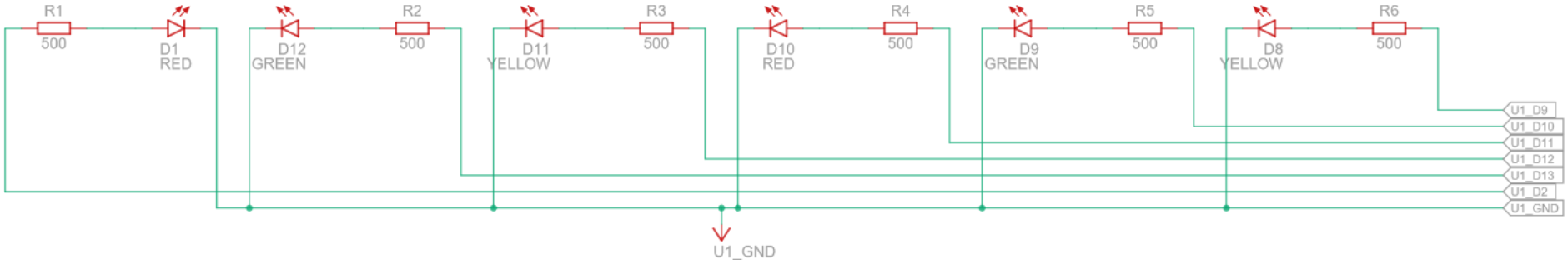
R1
500
D1
RED
D12
GREEN
R2
500
D11
YELLOW
R3
500
D10
RED
R4
500
D9
GREEN
R5
500
D8
YELLOW
R6
500
U1_D9
U1_D10
U1_D11
U1_D12
U1_D13
U1_D2
U1_GND
U1_GND

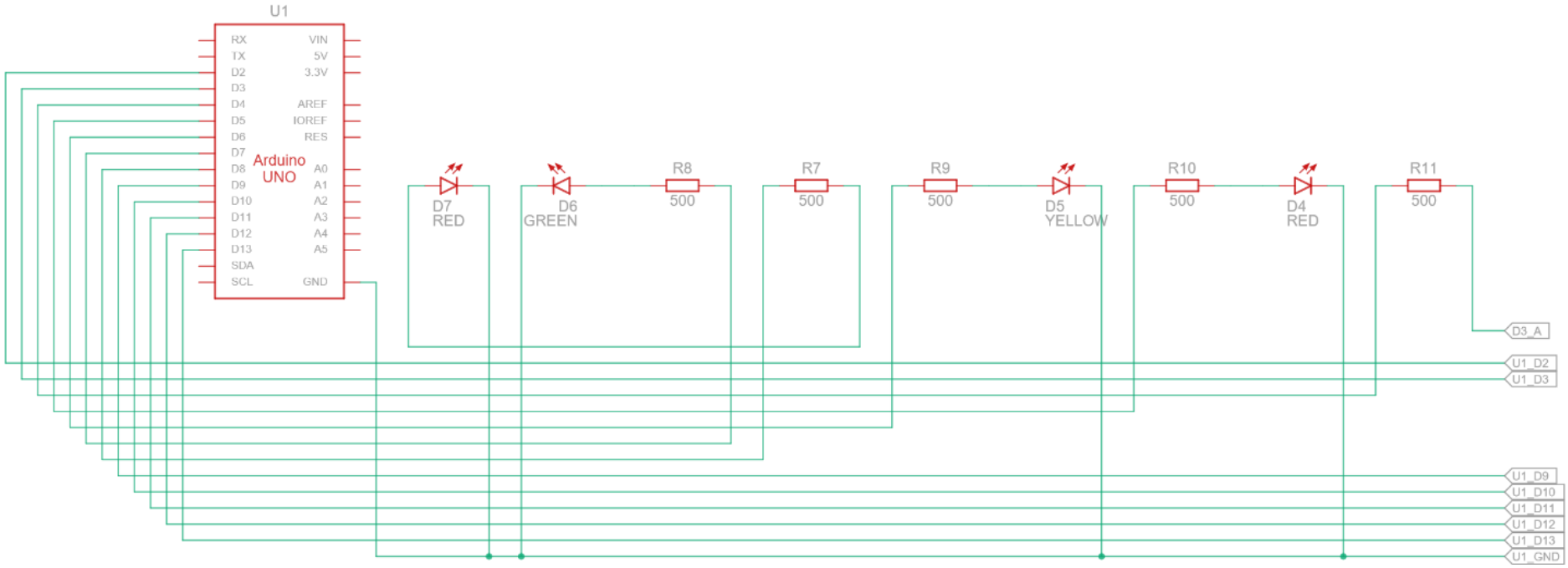
U1
RX
TX
D2
D3
D4
D5
D6
D7
D8
D9
D10
D11
D12
D13
SDA
SCL
VIN
5V
3.3V
AREF
IOREF
RES
A0
A1
A2
A3
A4
A5
GND
Arduino
UNO
D7
RED
D6
GREEN
R8
500
R7
500
R9
500
D5
YELLOW
R10
500
D4
RED
R11
500
D3_A
U1_D2
U1_D3
U1_D9
U1_D10
U1_D11
U1_D12
U1_D13
U1_GND

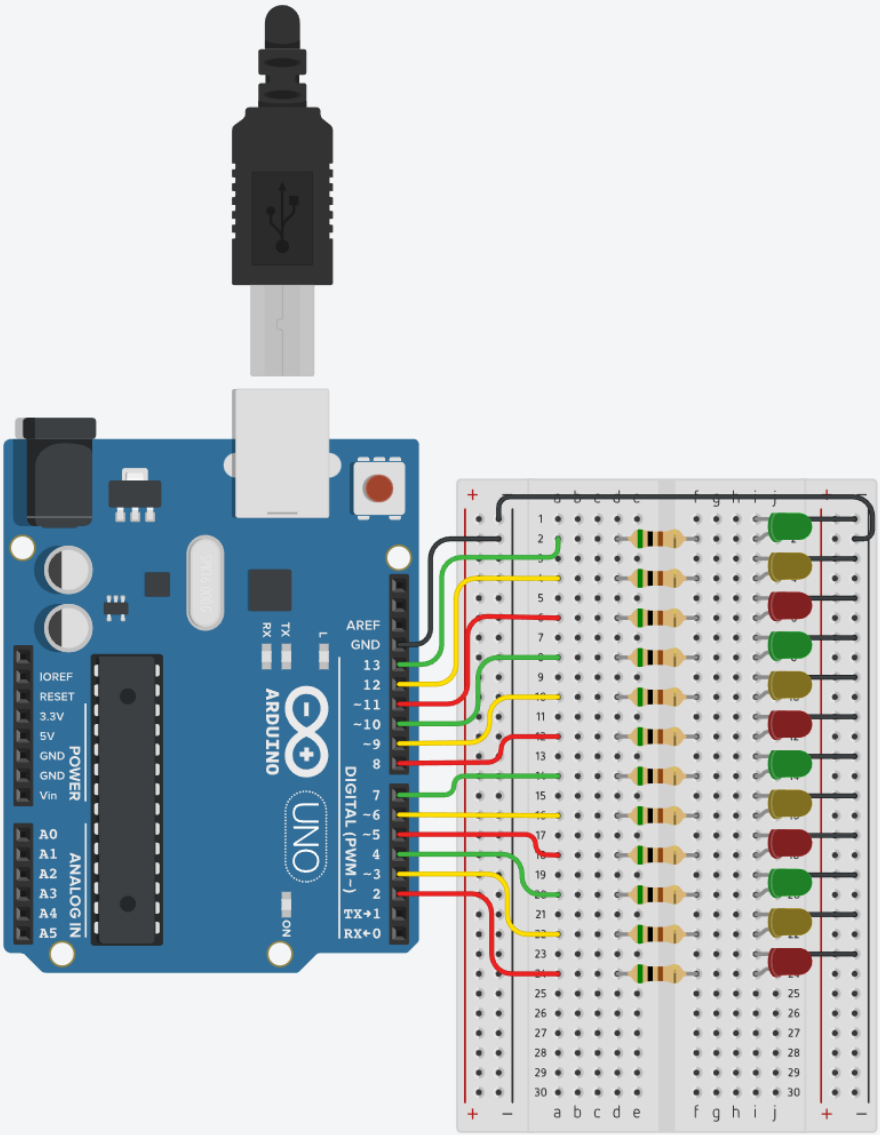
AREF
GND
13
12
~11
~10
~9
8
7
~6
~5
4
~3
2
TX→1
RX←0
DIGITAL (PWM~)
L
TX
RX
ARDUINO
UNO
ON
IOREF
RESET
3.3V
5V
GND
GND
Vin
POWER
A0
A1
A2
A3
A4
A5
ANALOG IN

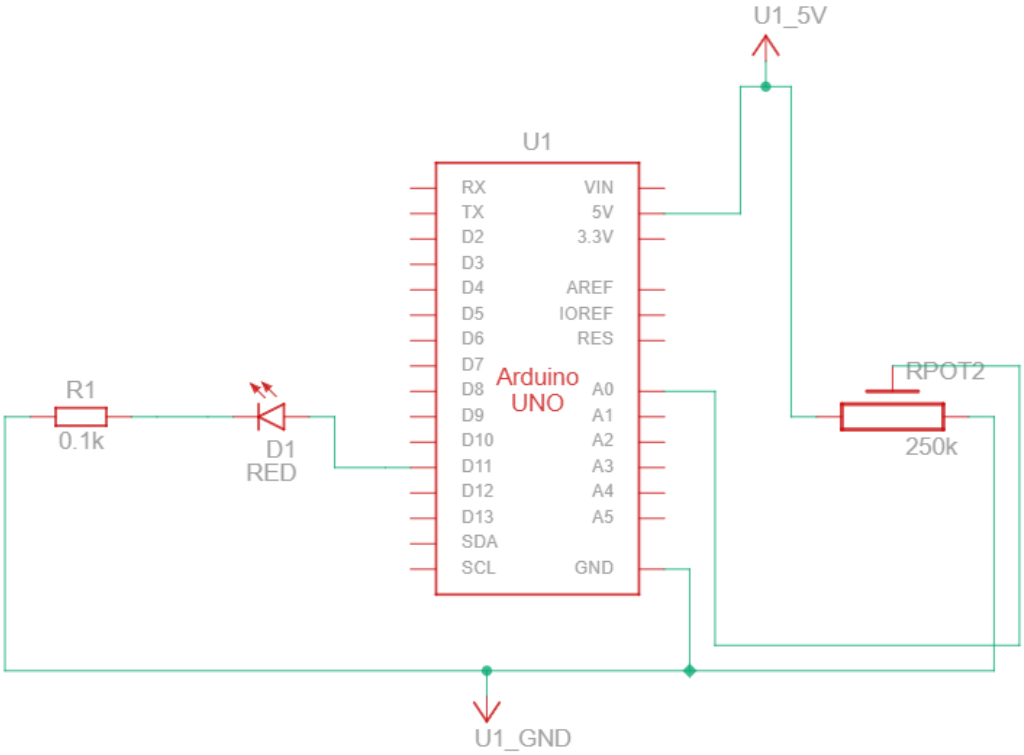
U1_5V
U1
RX
TX
D2
D3
D4
D5
D6
D7
D8
D9
D10
D11
D12
D13
SDA
SCL
VIN
5V
3.3V
AREF
IOREF
RES
A0
A1
A2
A3
A4
A5
GND
Arduino
UNO
R1
0.1k
D1
RED
RPOT2
250k
U1_GND

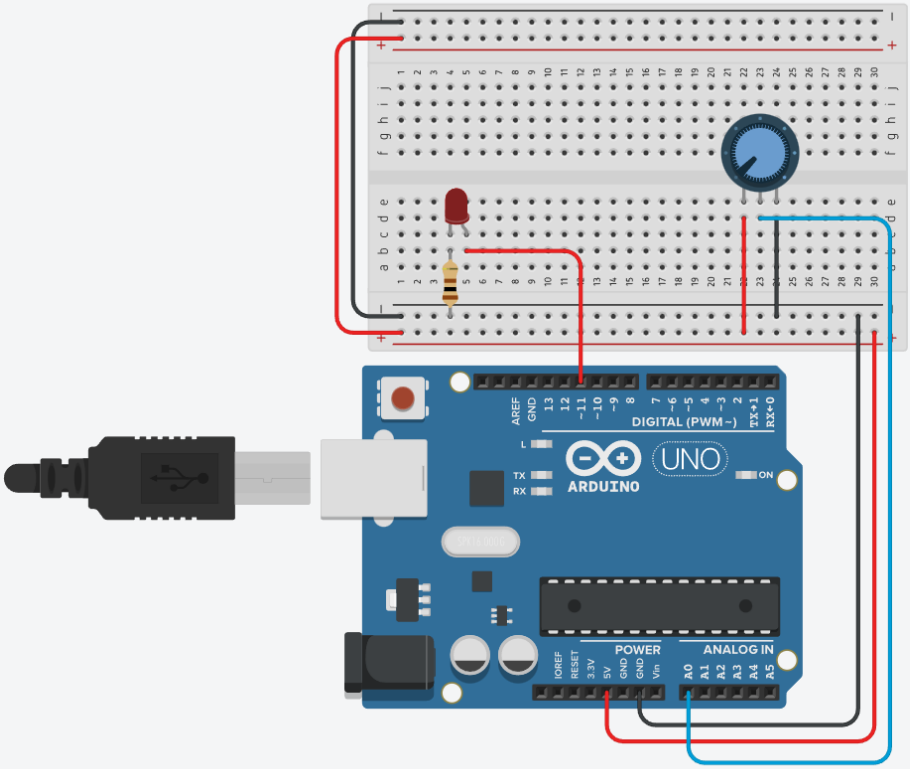
DIGITAL (PWM~)
UNO
ARDUINO
POWER
ANALOG IN

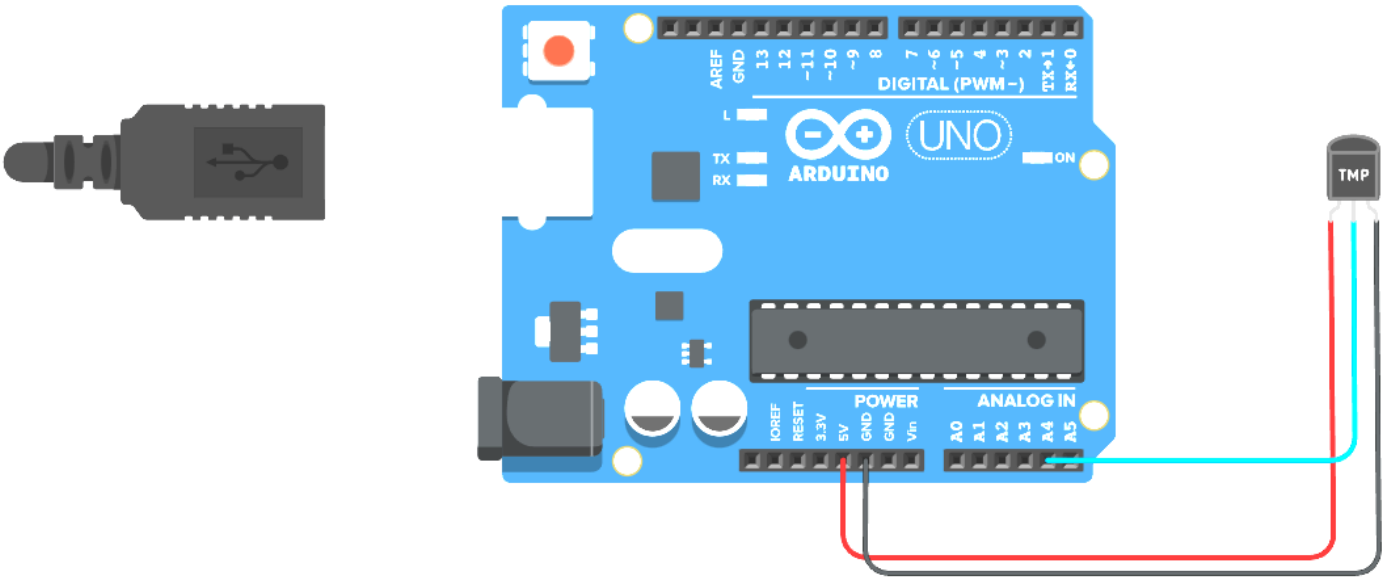
AREF
GND
13
12
~11
~10
~9
8
7
~6
~5
4
~3
2
TX→1
RX←0
DIGITAL (PWM~)
L
TX
RX
ARDUINO
UNO
ON
IOREF
RESET
3.3V
5V
GND
GND
Vin
POWER
ANALOG IN
A0
A1
A2
A3
A4
A5
TMP

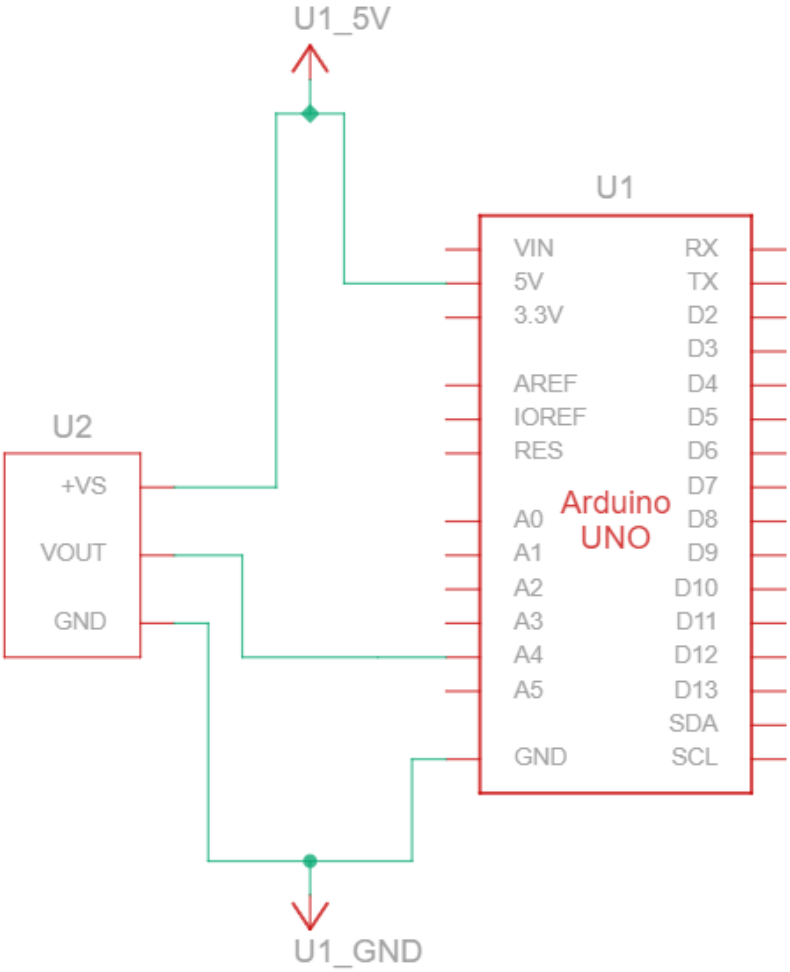
U1_5V
U1
VIN
5V
3.3V
AREF
IOREF
RES
A0
A1
A2
A3
A4
A5
GND
RX
TX
D2
D3
D4
D5
D6
D7
D8
D9
D10
D11
D12
D13
SDA
SCL
Arduino
UNO
U2
+VS
VOUT
GND
U1_GND

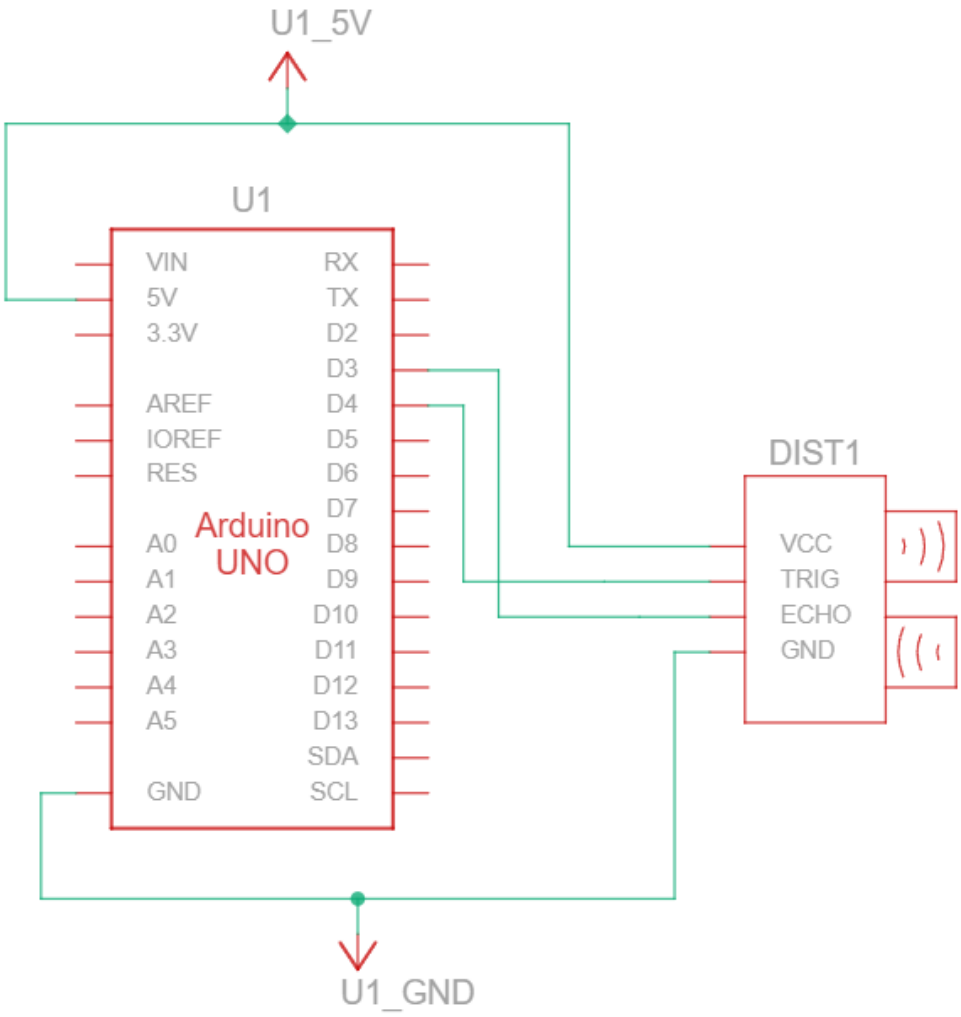
U1_5V
U1
VIN
5V
3.3V
AREF
IOREF
RES
A0
A1
A2
A3
A4
A5
GND
Arduino
UNO
RX
TX
D2
D3
D4
D5
D6
D7
D8
D9
D10
D11
D12
D13
SDA
SCL
DIST1
VCC
TRIG
ECHO
GND
U1_GND

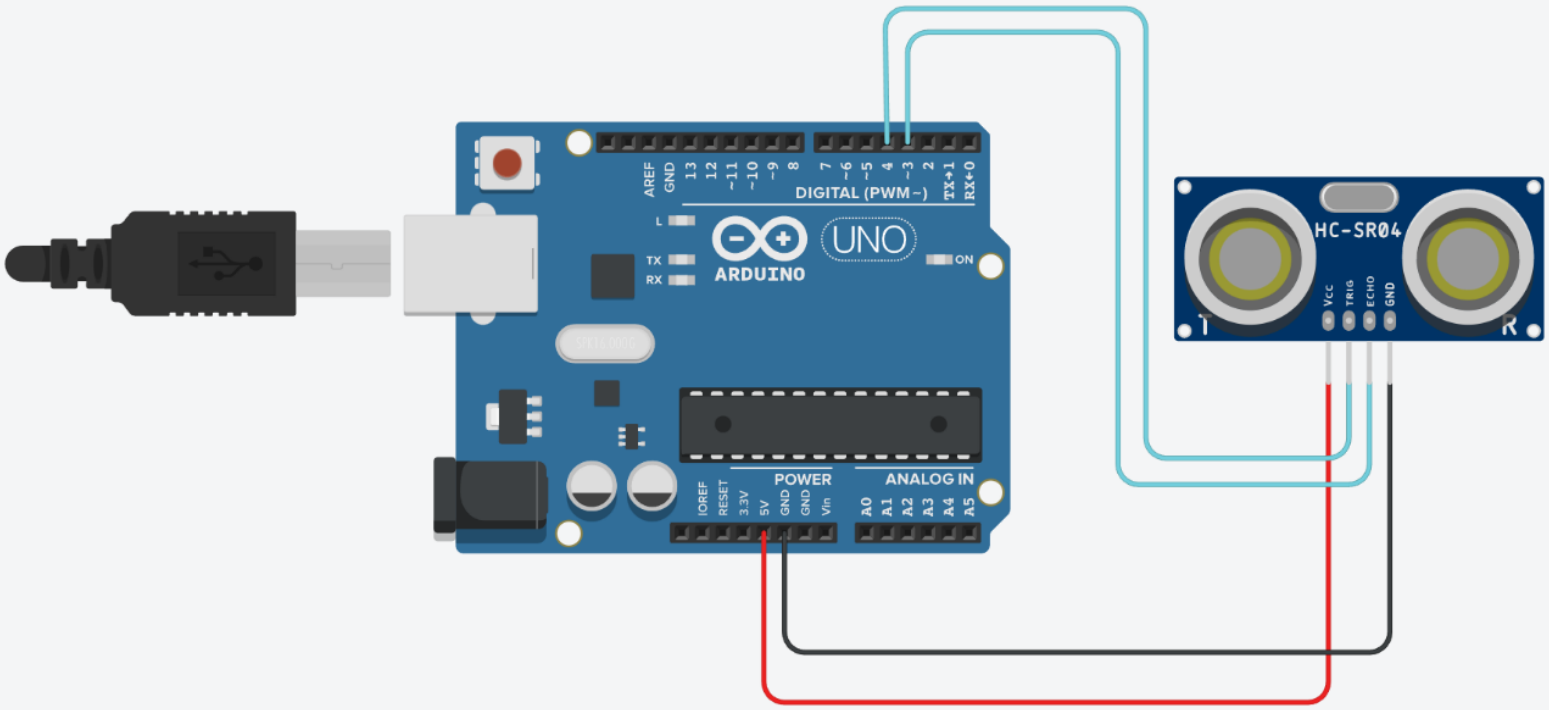
DIGITAL (PWM~)
UNO
ARDUINO
POWER
ANALOG IN
HC-SR04
Vcc
TRIG
ECHO
GND

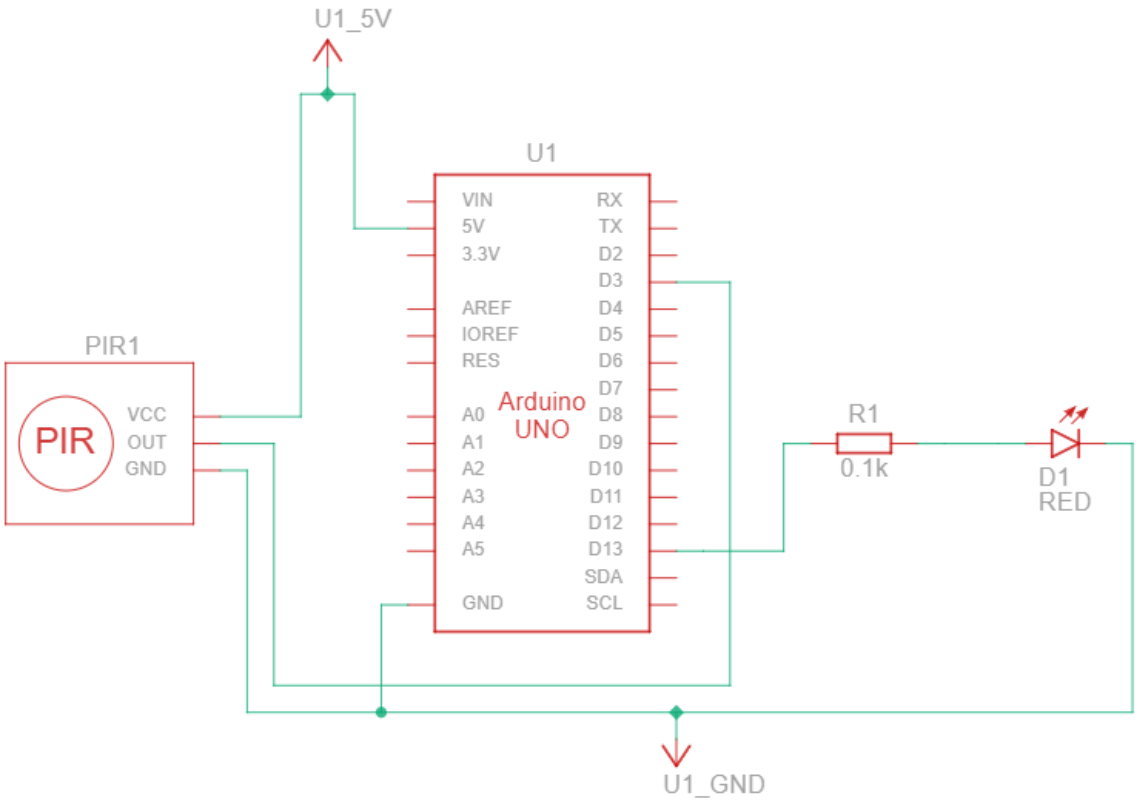
U1_5V
U1
VIN
5V
3.3V
AREF
IOREF
RES
A0
A1
A2
A3
A4
A5
GND
RX
TX
D2
D3
D4
D5
D6
D7
D8
D9
D10
D11
D12
D13
SDA
SCL
Arduino
UNO
PIR1
PIR
VCC
OUT
GND
R1
0.1k
D1
RED
U1_GND

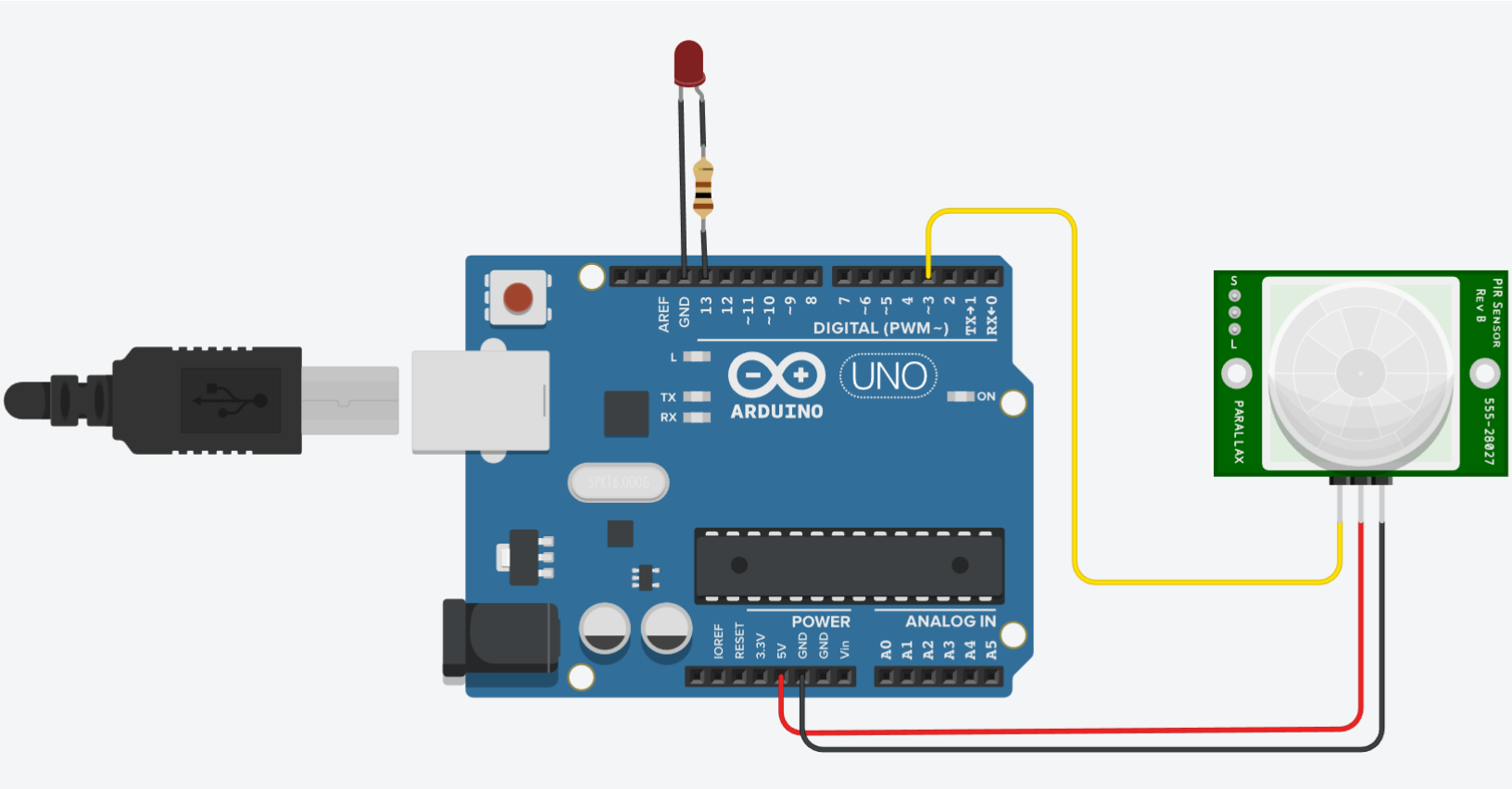
AREF
GND
13
12
~11
~10
~9
8
7
~6
~5
4
~3
2
TX→1
RX←0
DIGITAL (PWM~)
L
TX
RX
ARDUINO
UNO
ON
POWER
ANALOG IN
IOREF
RESET
3.3V
5V
GND
GND
Vin
A0
A1
A2
A3
A4
A5
PIR Sensor
Rev B
S
L
PARALLAX
555-28027

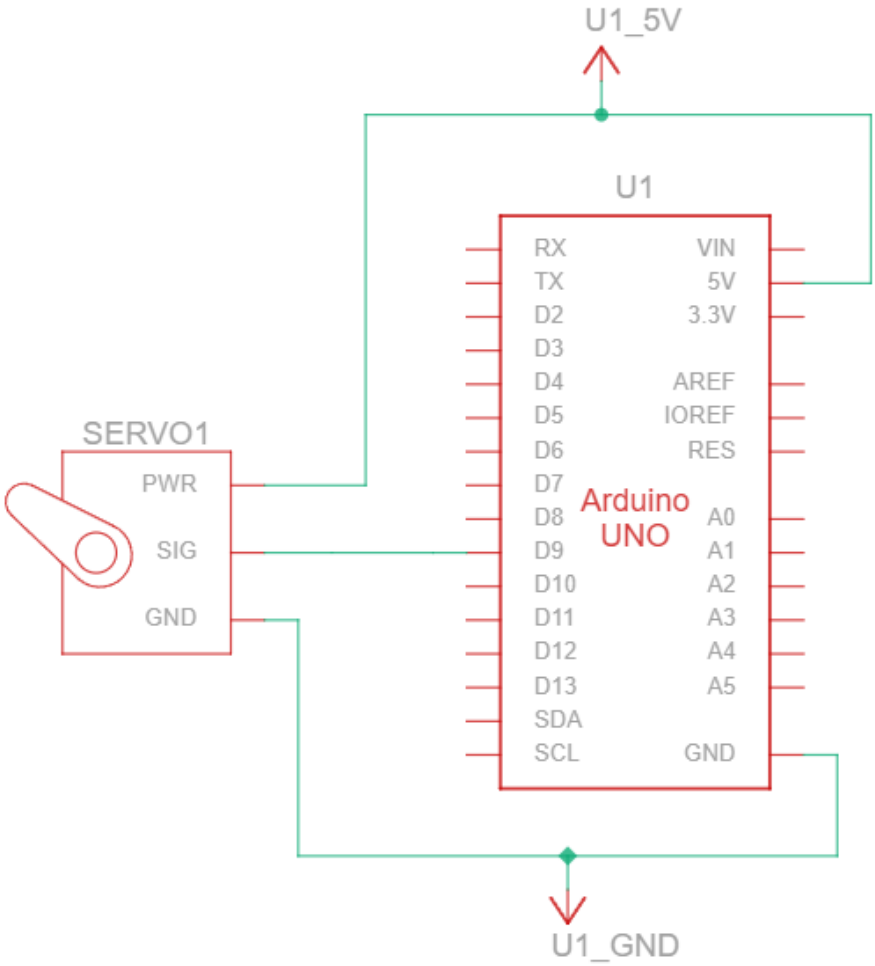
U1_5V
U1
RX
TX
D2
D3
D4
D5
D6
D7
D8
D9
D10
D11
D12
D13
SDA
SCL
VIN
5V
3.3V
AREF
IOREF
RES
A0
A1
A2
A3
A4
A5
GND
Arduino
UNO
SERVO1
PWR
SIG
GND
U1_GND

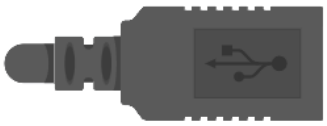

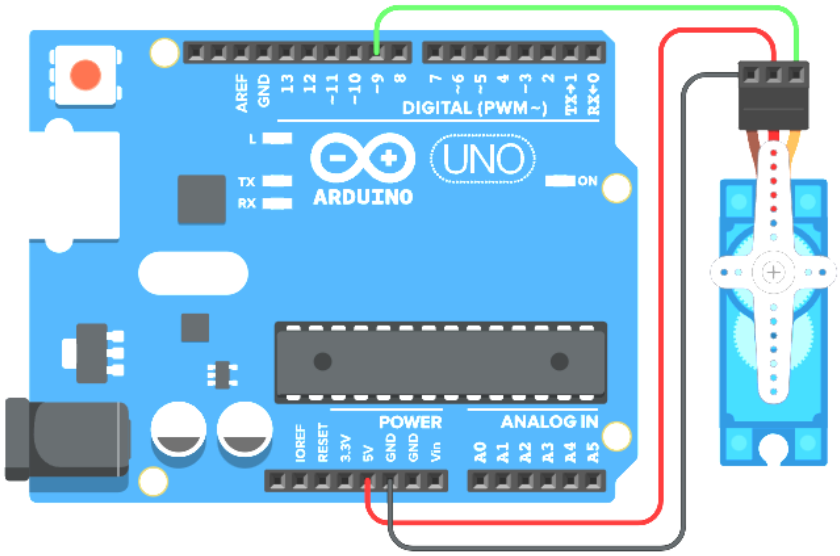
AREF
GND
13
12
~11
~10
~9
8
7
~6
~5
4
~3
2
TX→1
RX←0
DIGITAL (PWM~)
L
TX
RX
ARDUINO
UNO
ON
IOREF
RESET
3.3V
5V
GND
GND
Vin
POWER
ANALOG IN
A0
A1
A2
A3
A4
A5

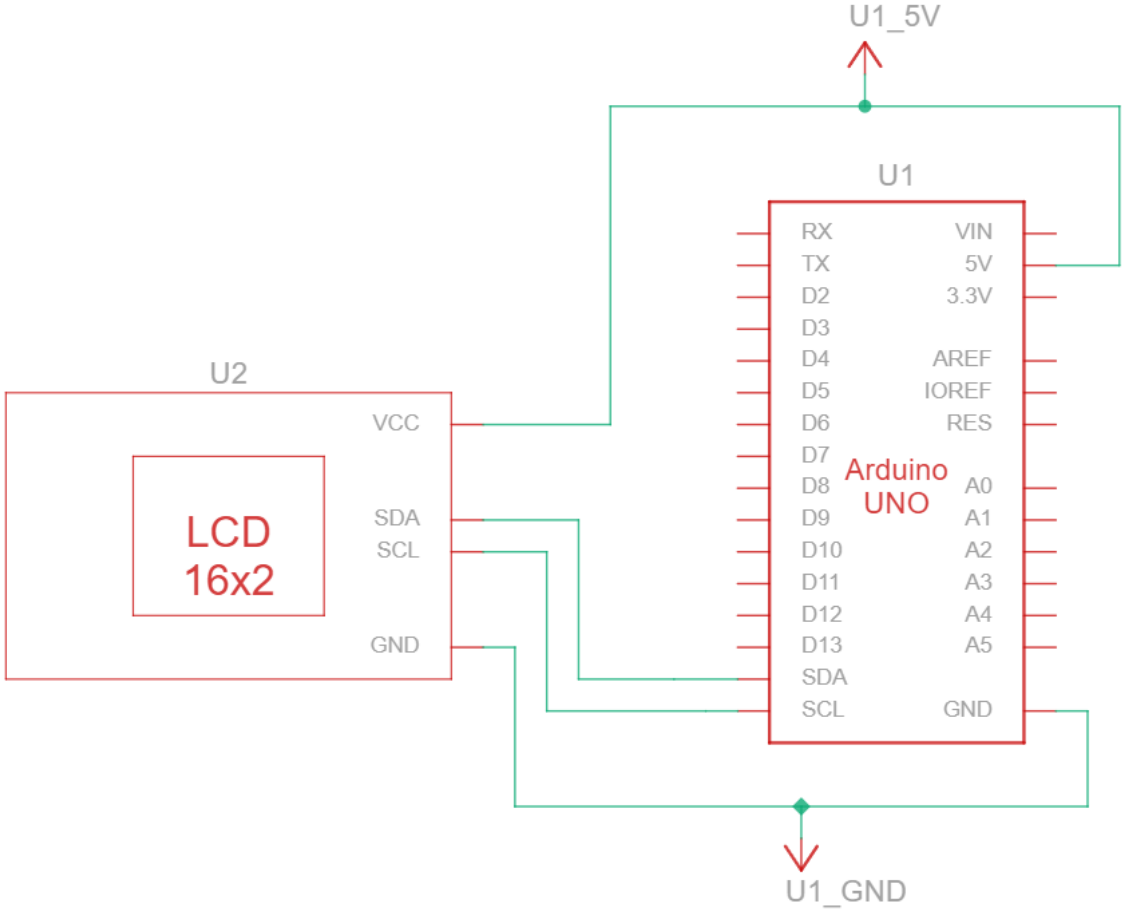
U1_5V
U1
RX
TX
D2
D3
D4
D5
D6
D7
D8
D9
D10
D11
D12
D13
SDA
SCL
VIN
5V
3.3V
AREF
IOREF
RES
A0
A1
A2
A3
A4
A5
GND
Arduino
UNO
U2
VCC
SDA
SCL
GND
LCD
16x2
U1_GND

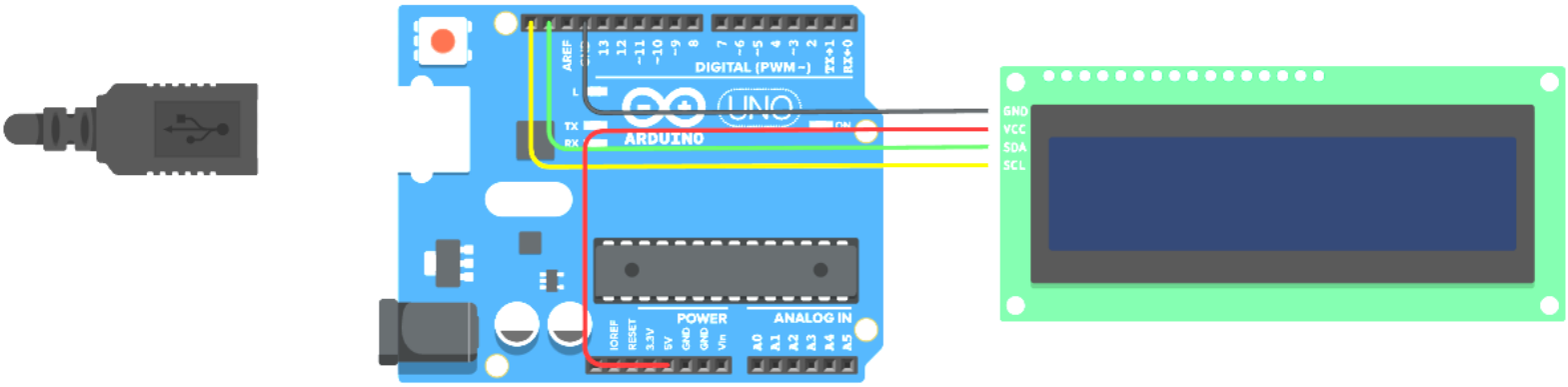
DIGITAL (PWM~)
UNO
ARDUINO
POWER
ANALOG IN
GND
VCC
SDA
SCL

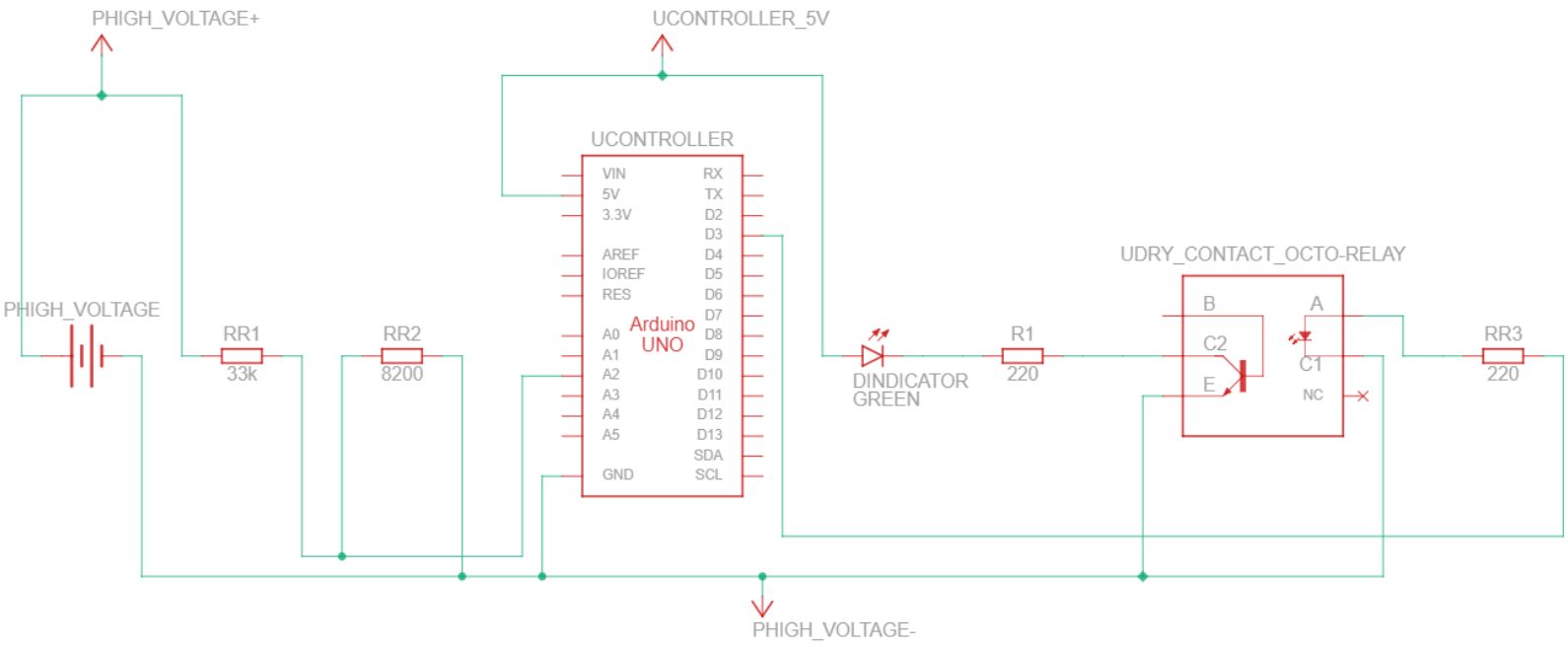
PHIGH_VOLTAGE+
UCONTROLLER_5V
UCONTROLLER
VIN
5V
3.3V
AREF
IOREF
RES
A0
A1
A2
A3
A4
A5
GND
RX
TX
D2
D3
D4
D5
D6
D7
D8
D9
D10
D11
D12
D13
SDA
SCL
Arduino
UNO
PHIGH_VOLTAGE
RR1
33k
RR2
8200
DINDICATOR
GREEN
R1
220
UDRY_CONTACT_OCTO-RELAY
B
A
C2
C1
E
NC
RR3
220
PHIGH_VOLTAGE-

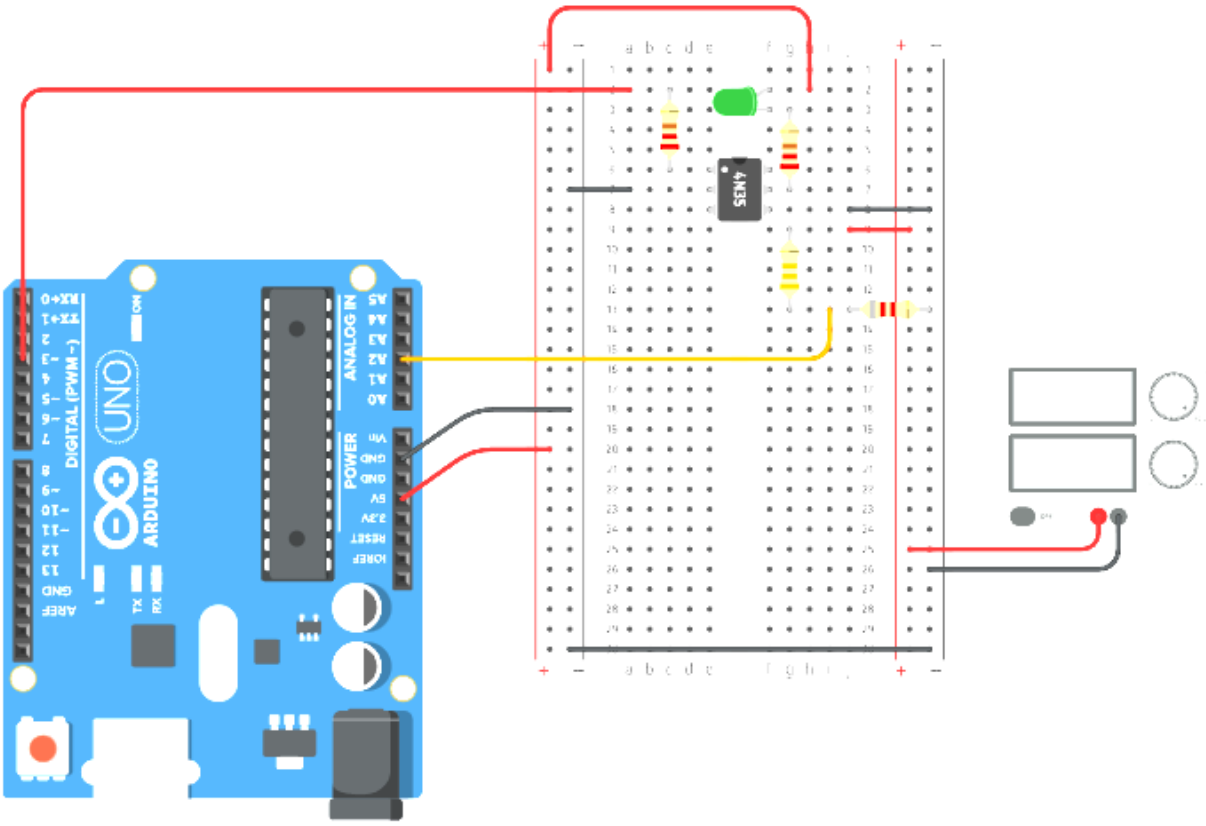
UNO
ARDUINO
DIGITAL (PWM ~)
ANALOG IN
POWER
4N35